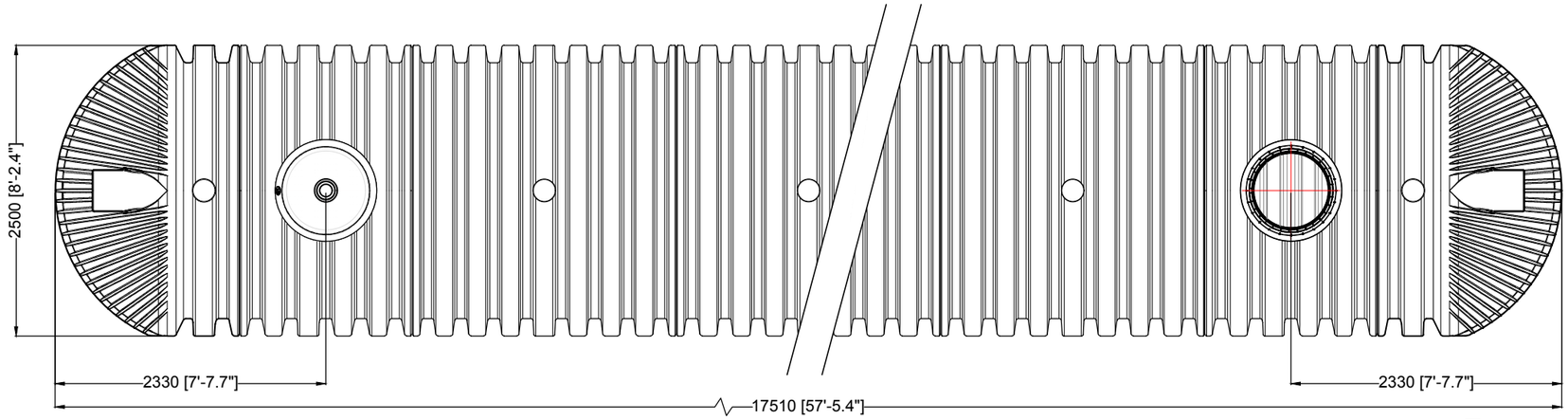

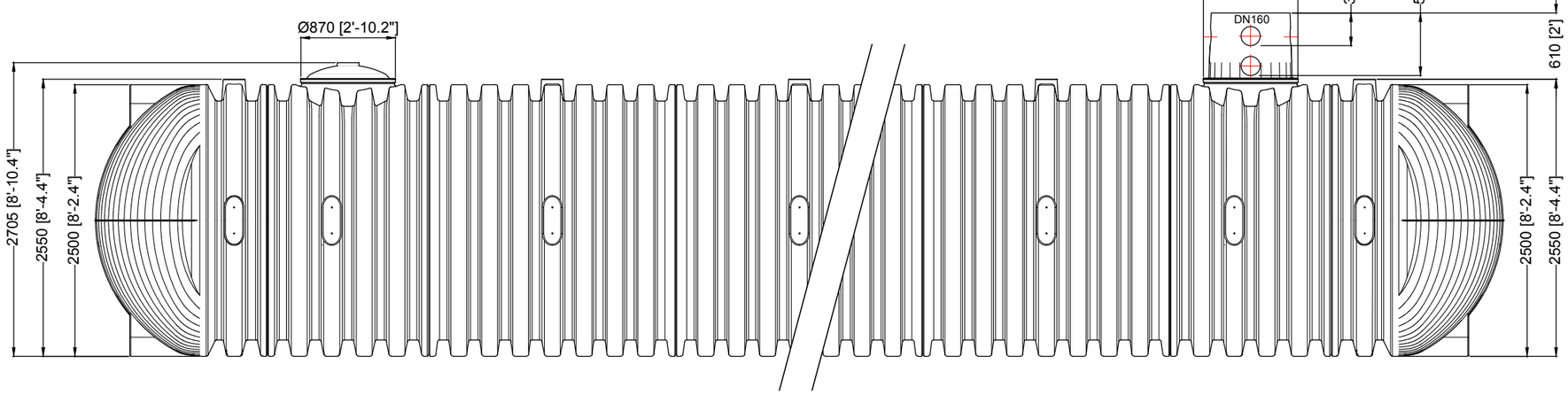

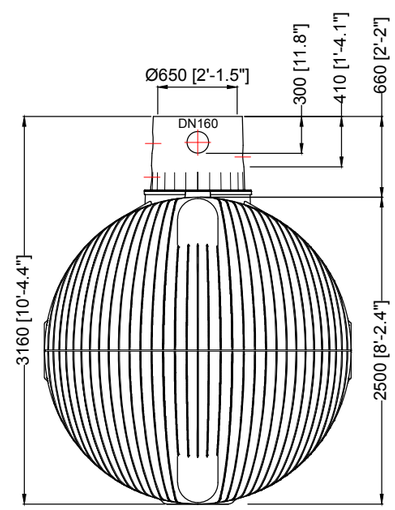

D	GRAF Regenwasser-Erdtank Carat XXL 72000 L / 19020,2 gal.		Artikel-Nr. product no. article no. articulo no. 380011 (380822 / 371018 / 371065)
GB GRAF underground tank Carat XXL 72000 L / 19020,2 gal.	ES GRAF Depósito soterrado Carat XXL 72000 L / 19020,2 gal.	FR GRAF Cuve à enterrer Carat XXL 72000 L / 19020,2 gal.	revision
gezeichnet / drawn: EMU	Gewicht / weight: 3030 kg	Otto Graf GmbH Carl-Zeiss-Str. 2-6 DE-79331 Teningen mail@graf.info www.graf.info	
Datum / date: 2018.12.12	Toleranz / tolerance: +/- 3%		
Maßstab / scale: M 1:50	Einheiten / units: mm [inch] gal. = US gal.		

DIN A3